Mercedes-Benz GLC [X253] (2015-)
Mercedes-Benz GLC Coupé [C253] (2015-)
Mercedes-Benz EQC (2019-)



Nº Revisión | Fecha Aprobación
017 | 28-01-2025

R55

Mercedes- Benz GLC [X253] (2015-)
Mercedes- Benz GLC Coupé [C253] (2015-)
Mercedes- Benz EQC (2019-)

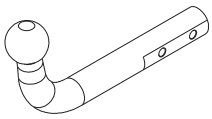

TowCar enganches aragon

E9 APPROVALNUMBER 55R-01 2520 D-VALUE D 13,6 kN
TYPE MER068 CLASS A50-X MAX.VERT.LOAD S 166 kg

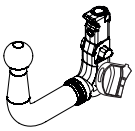

TowCar enganches aragon

E9 APPROVALNUMBER 55R-01 2521 D-VALUE D 13,6 kN
TYPE MER069 CLASS A50-X MAX.VERT.LOAD S 166 kg

D,Dc= 13,6 kN S = 166 kg *T 2825 Kg



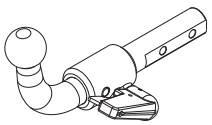

TowCar enganches aragon

E9 APPROVALNUMBER 55R-01 2520 D-VALUE D 13 kN
TYPE MER068 CLASS A50-X MAX.VERT.LOAD S 159 kg

D,Dc= 13 kN S = 159 kg *T 2600 Kg

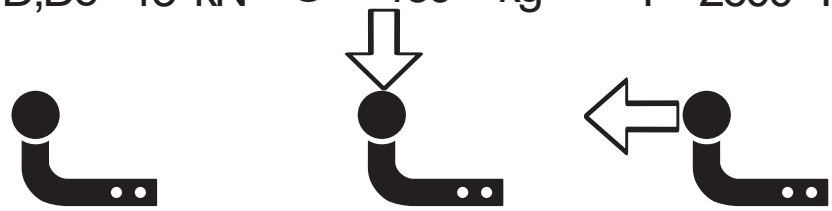



N/m	8,8	10,9	12,9
M6	10	15	18
M8	24	36	42
M10	51	75	87
M12	87	130	147
M14	138	198	231
M16	200	289	341



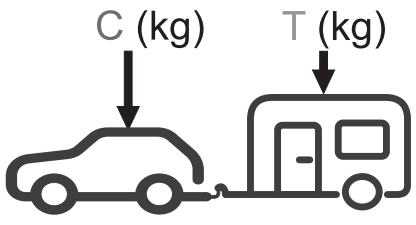

$g = 9{,}81\ m/s^2$

$$D \geq \frac{T \cdot C}{T+C} \cdot \frac{g}{1000}\ (kN)$$

$$T \leq \frac{C \cdot D \cdot 1000}{(C \cdot g) - (1000 \cdot D)}\ (kg)$$

*El MMR (T) puede variar dependiendo del vehículo.

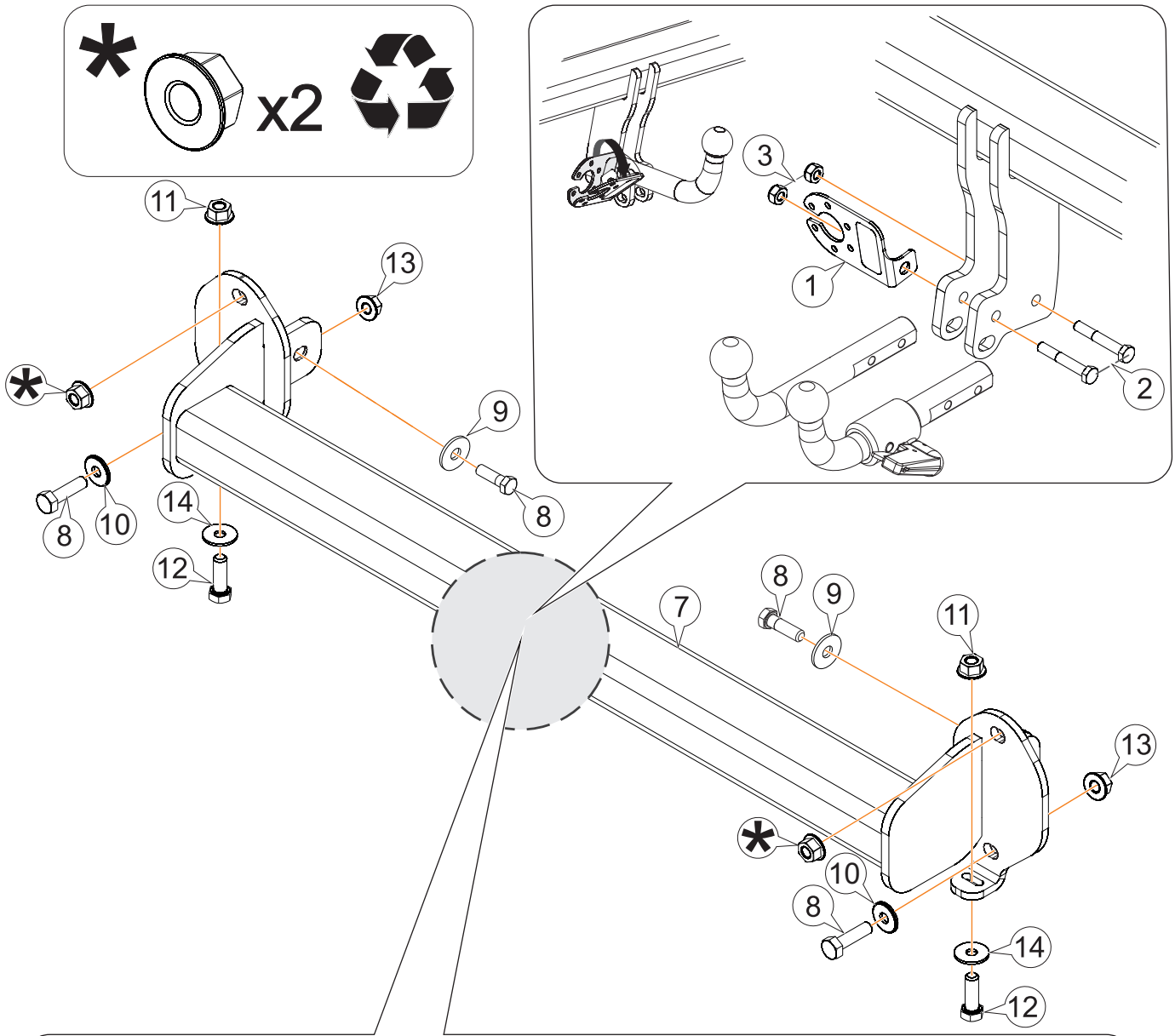

Mercedes GLC

		#
F1	M12 x 25 DIN 933	3
	Ø12 Grower DIN 128	3
F2	M12 x 35 DIN 933	1
	Ø12 Grower DIN 128	1
F3	M6 x 25 DIN 7380	1
	Ø6 DIN 125	1
	Ø8 DIN 9021	1
	M6 DIN 985	1
F4	M5 x 35 DIN 7985	3

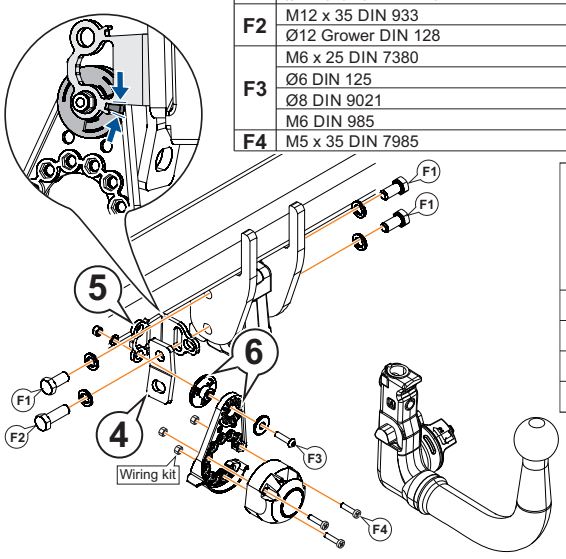

M12➔Nm 87
M10➔Nm 51

F1	M12 (8.8)
F2	M12 (8.8)
F3	M6 (8.8)
F4	M5 (8.8)

Mercedes EQC

		#
F1	M12 x 25 DIN 933	2
	Ø12 Grower DIN 128	2
F2	M12 x 30 DIN 933	2
	Ø12 Grower DIN 128	2
F3	M6 x 25 DIN 7380	1
	Ø6 DIN 125	1
	Ø8 DIN 9021	1
	M6 DIN 985	1
F4	M5 x 35 DIN 7985	3

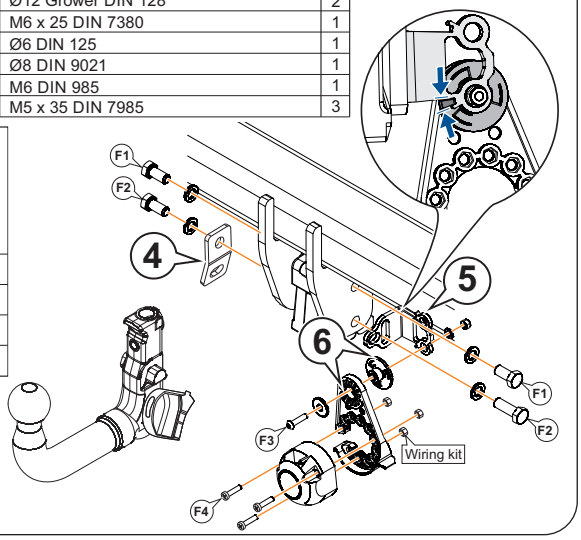

			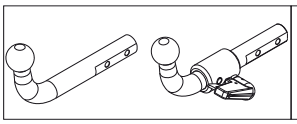	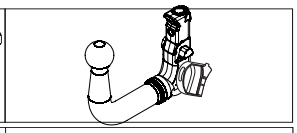
1	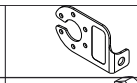	AEV0005	1	
2	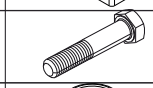	M10x65 DIN 931	2	
3	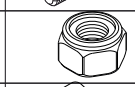	M10 DIN 980	2	
4	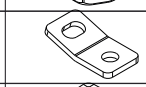	AEV0006		1
5	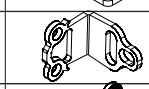	AEV0072		1
6		AEV0073		1
7	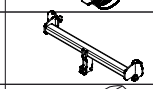	C4128A	1	1
8	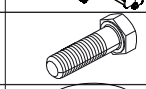	M12x40 DIN 933	4	4
9		Ø12 DIN 9021	2	2
10		Ø12 DIN 125	2	2
11		M8 DIN 6923	2	2
12	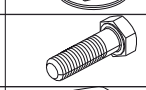	M8x40 DIN 933	2	2
13		M12 DIN 6923	2	2
14		Ø8 DIN 9021	2	2

1



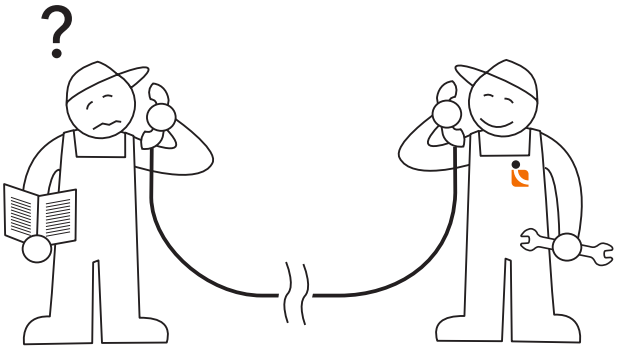

Tel.: (+34) 976 457 130

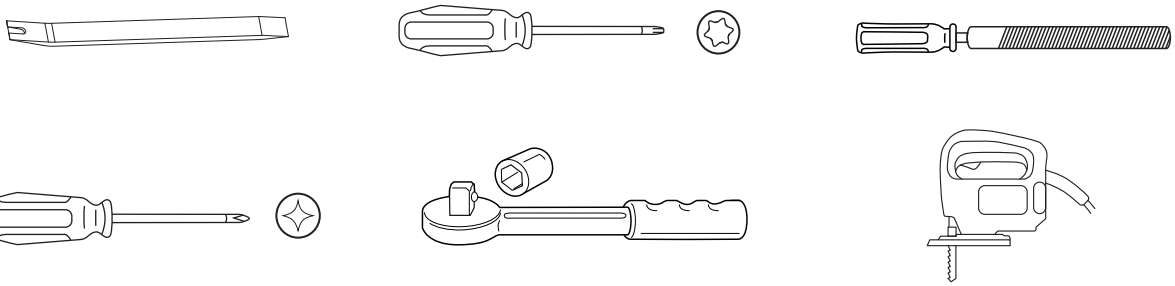

2

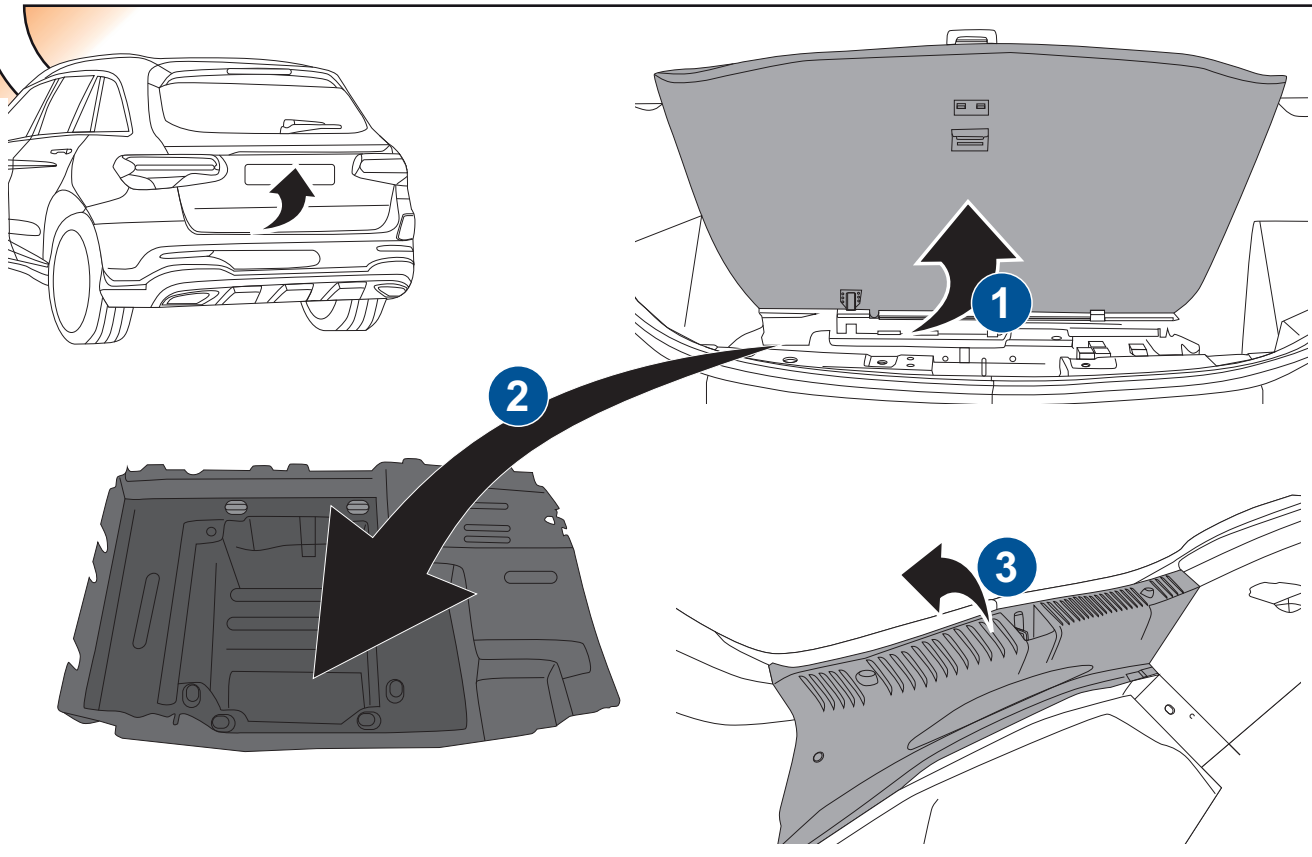

3

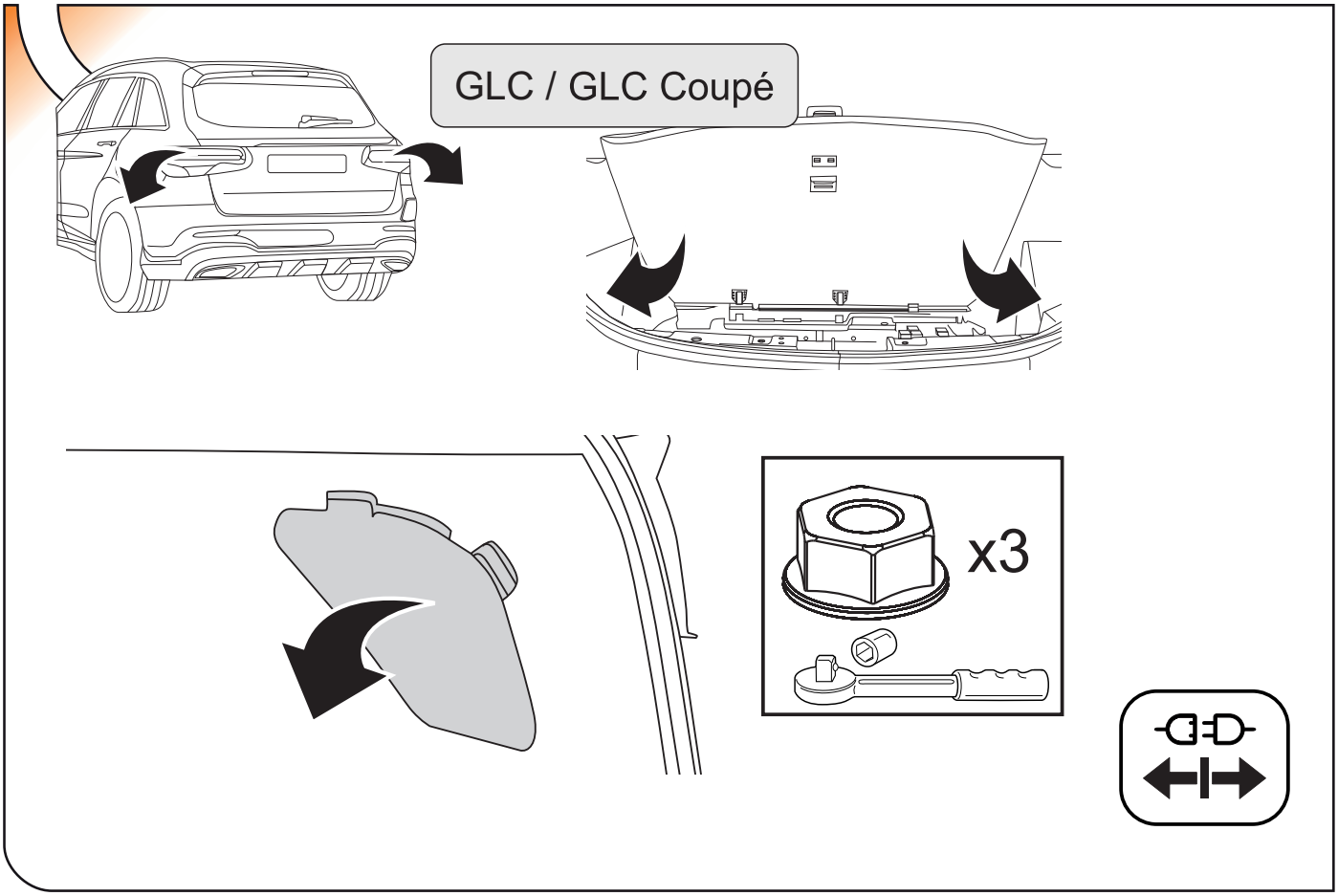

4

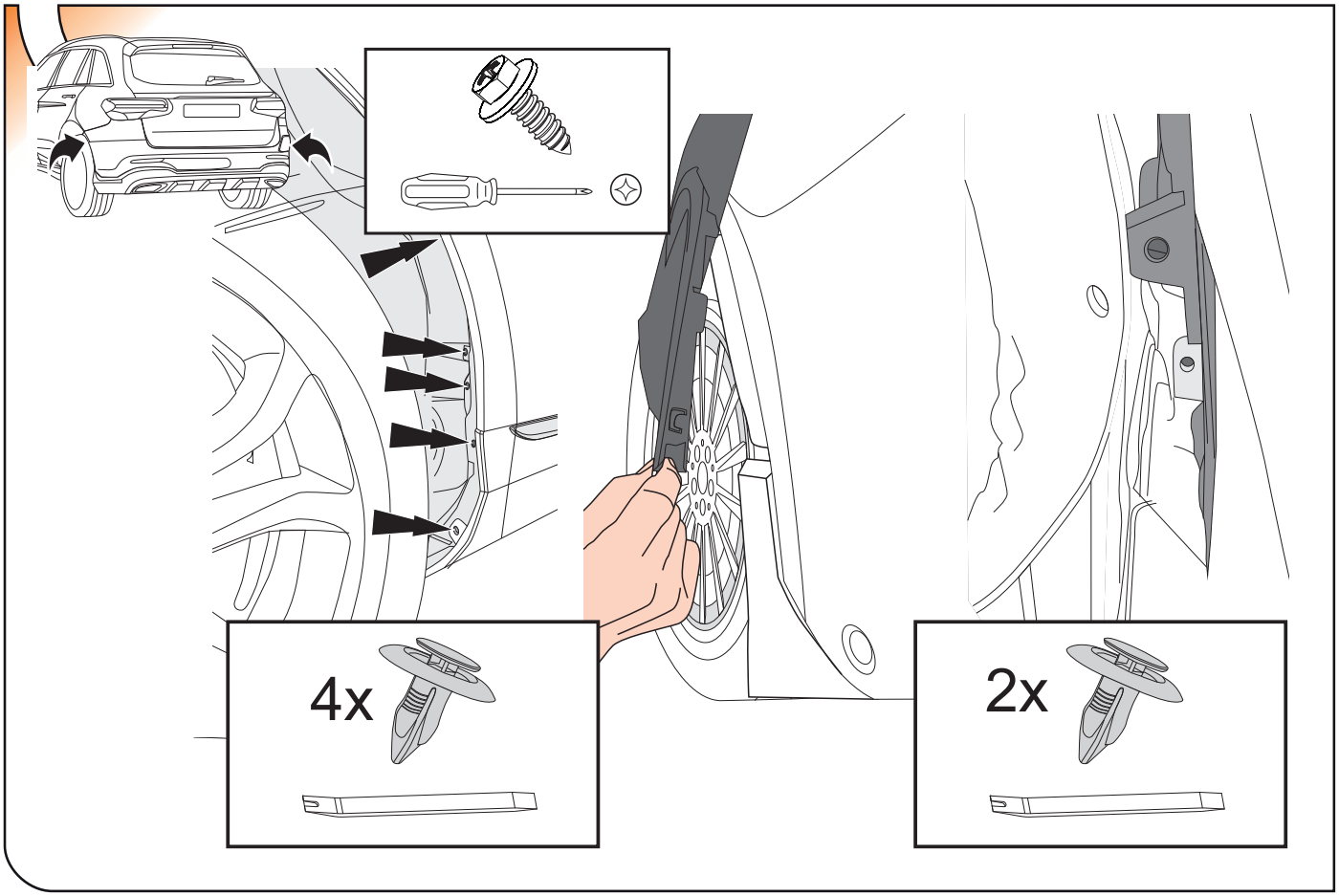

5

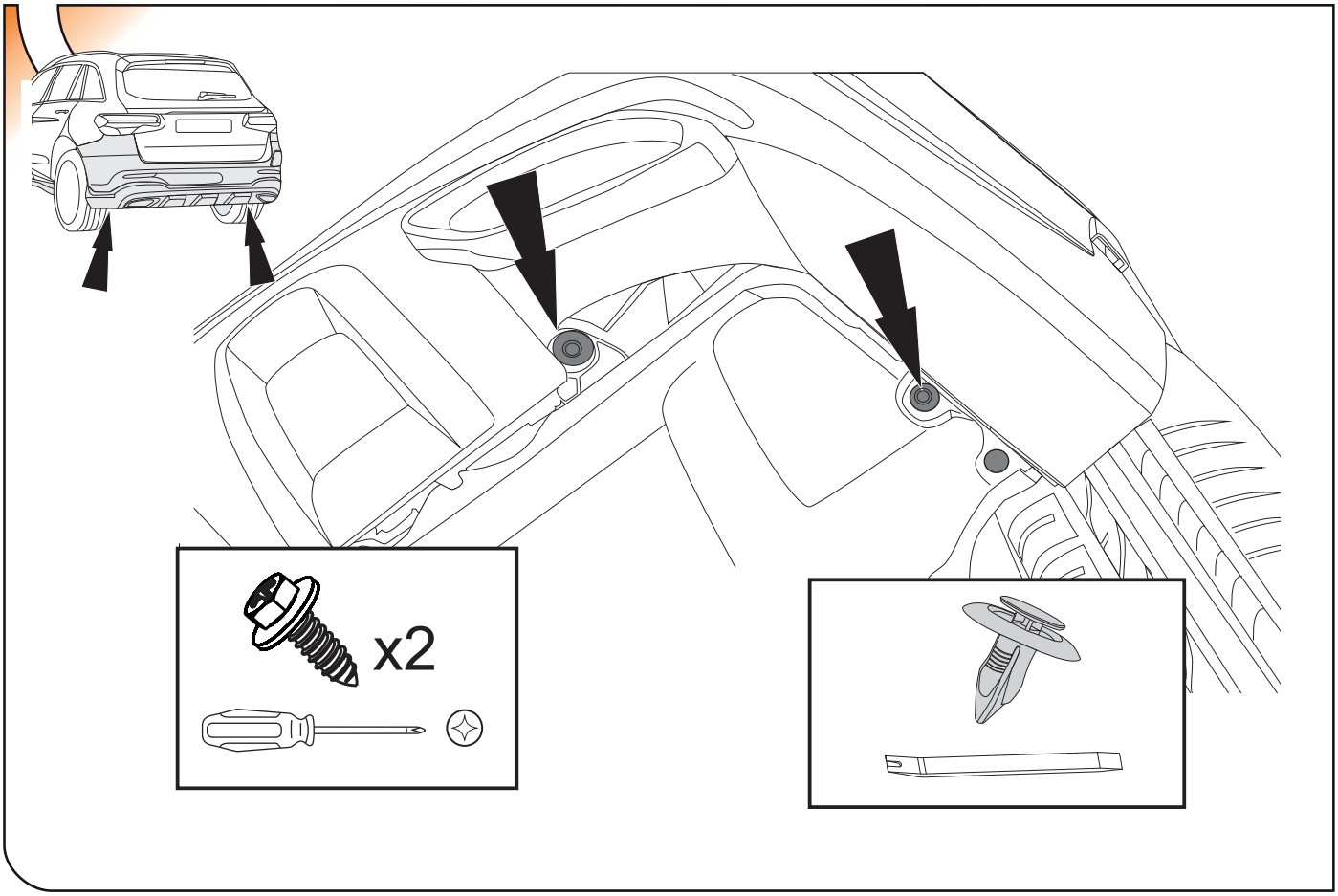

6

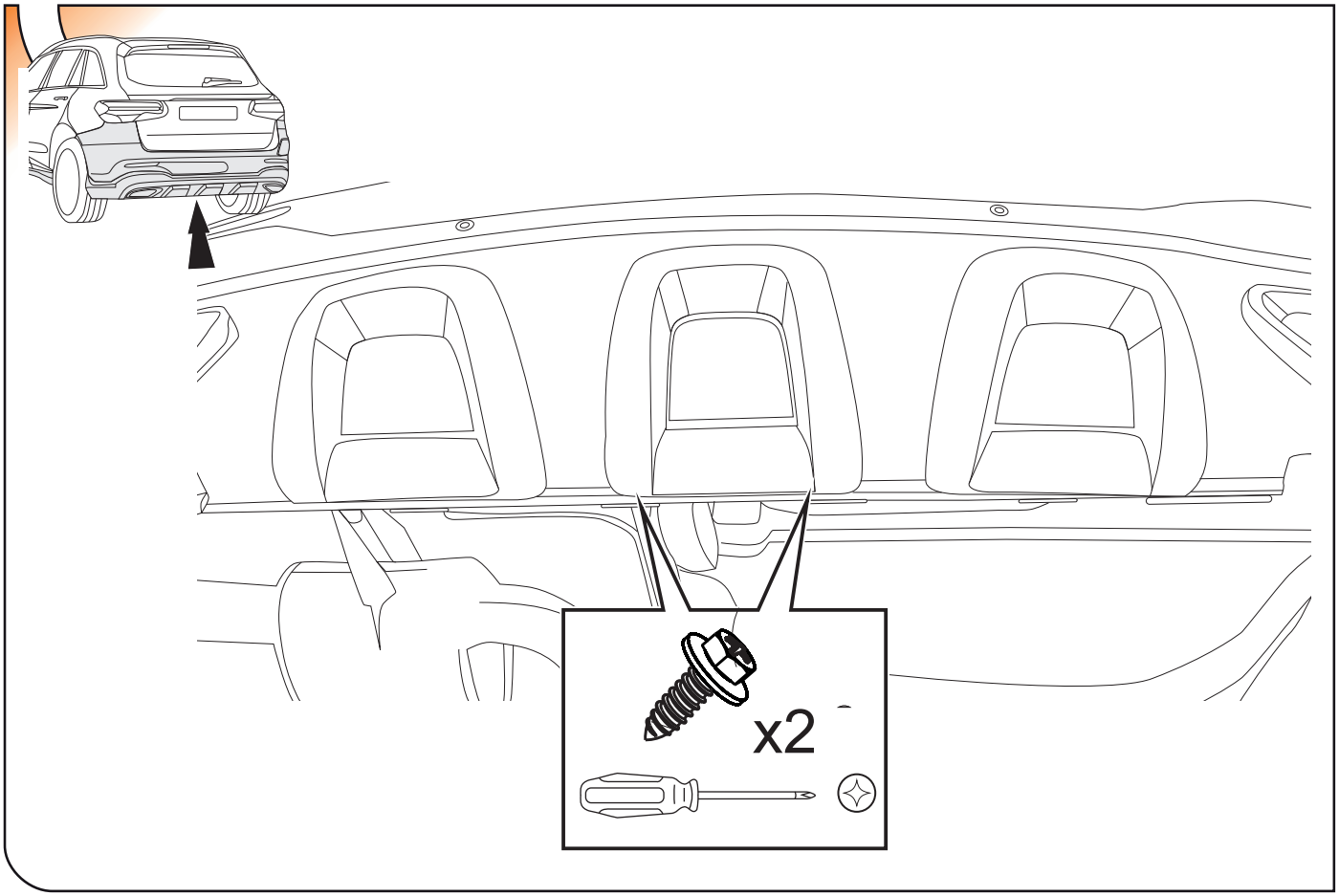

7

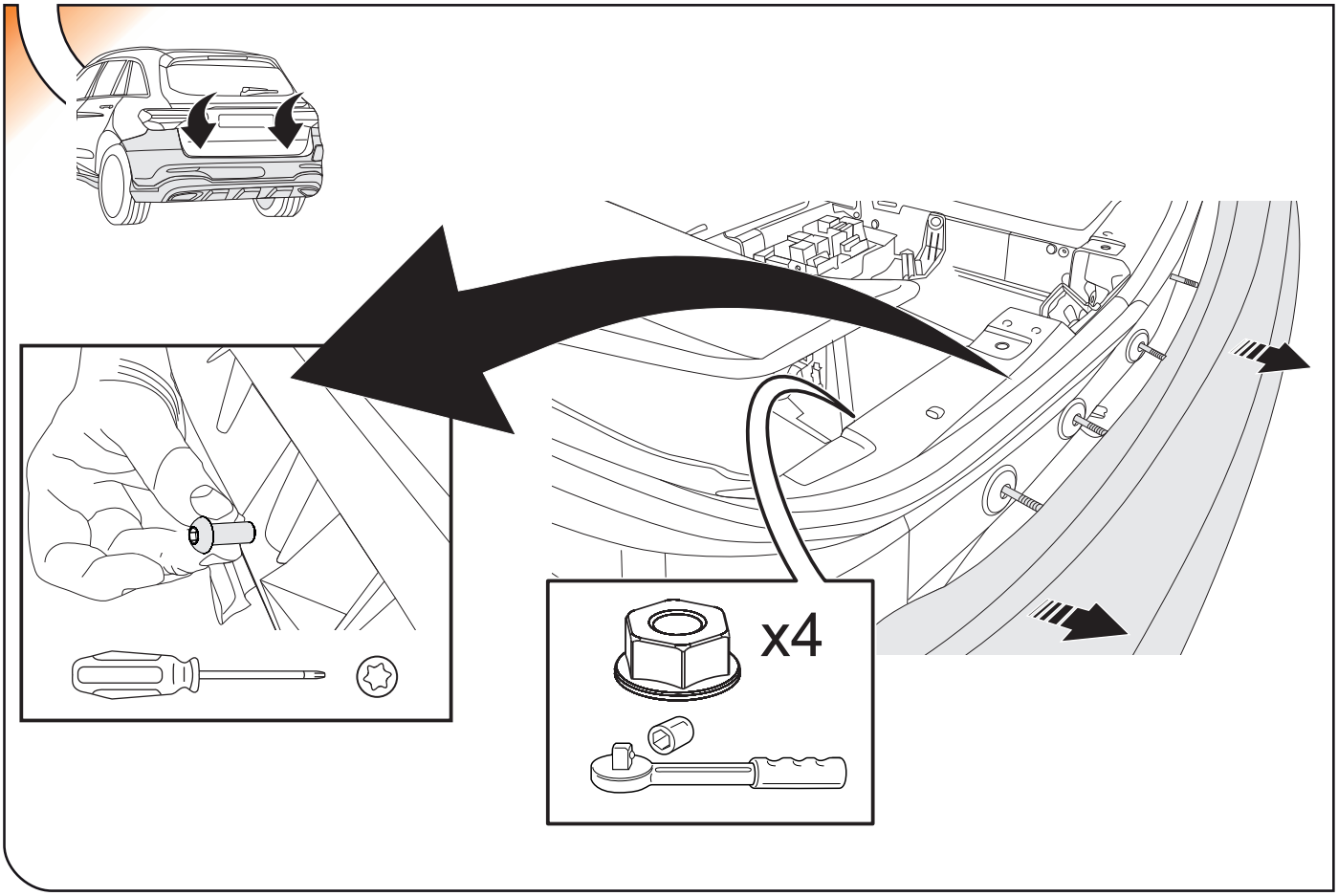

8

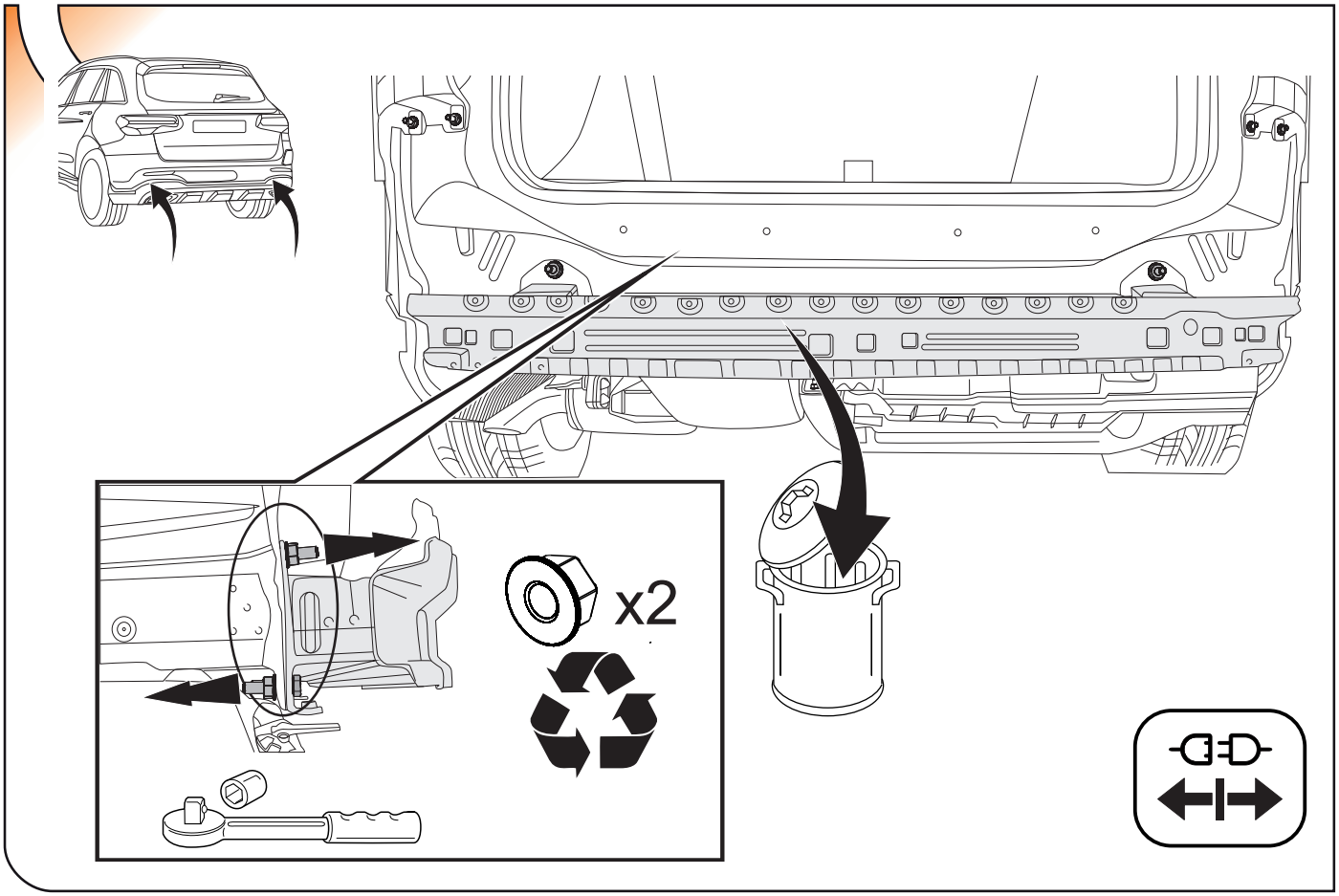

9

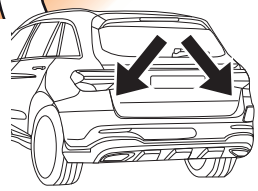

(PLUG-IN) HYBRID

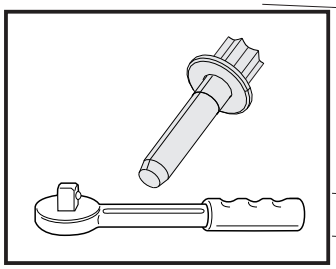

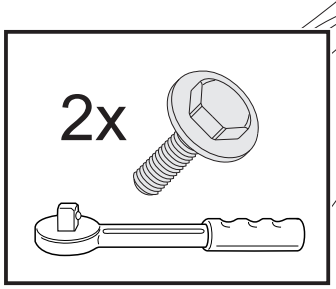

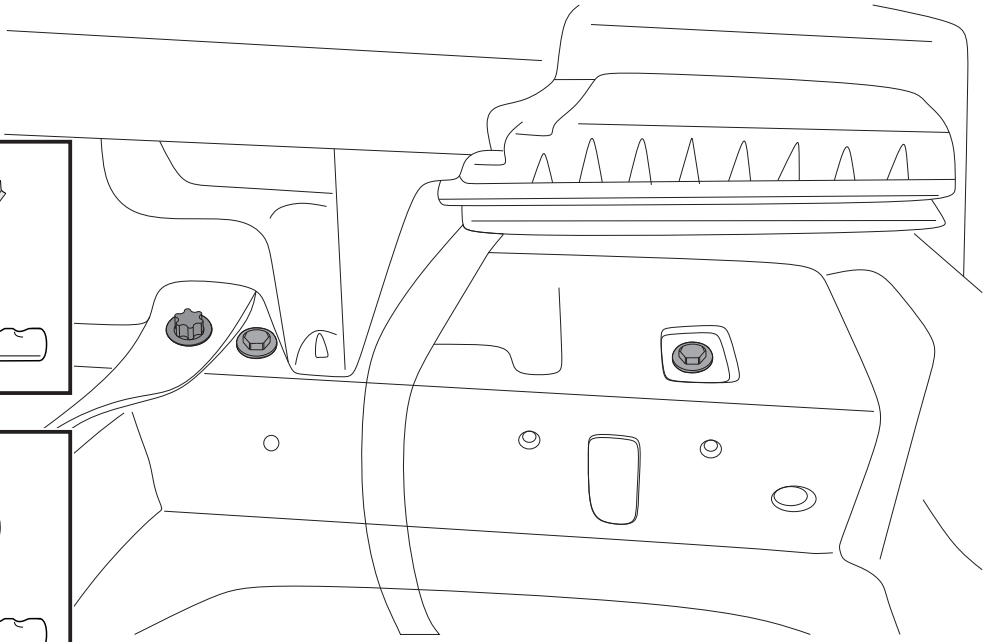

10

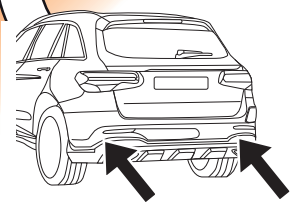

(PLUG-IN) HYBRID

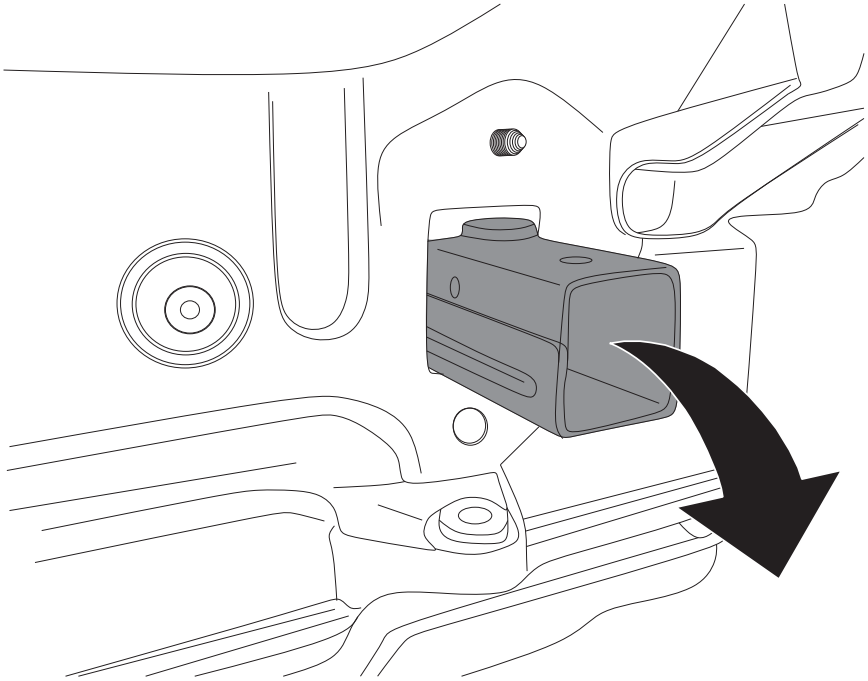

11

(PLUG-IN) HYBRID

OPTION 1

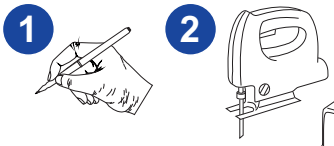

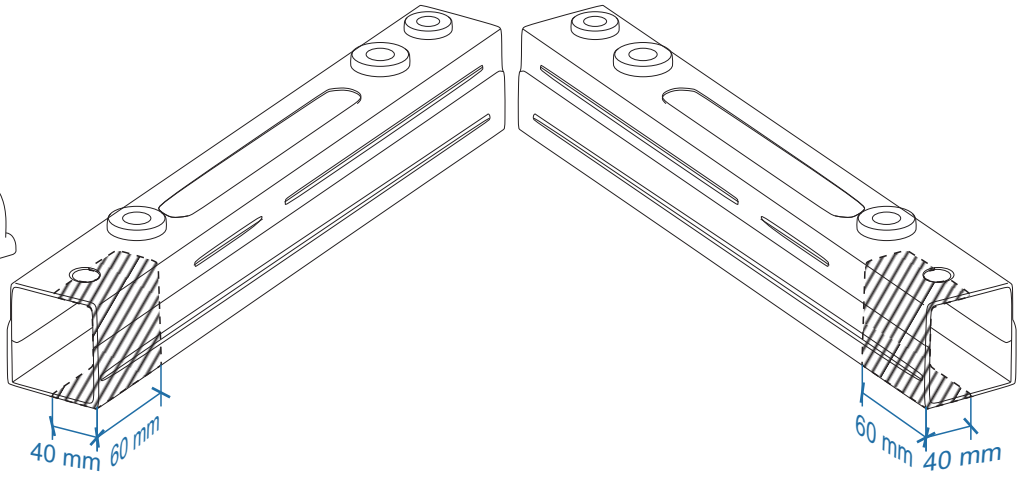

OPTION 2

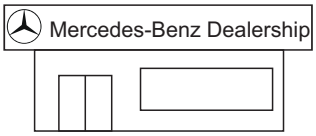

ORDER ADAPTED PARTS FROM MERCEDES DEALER

LEFT PART: A 253 510 6700
RIGHT PART: A 253 510 6800

12

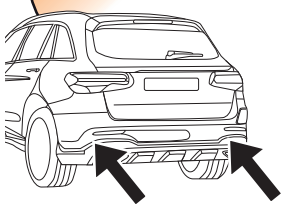

(PLUG-IN) HYBRID

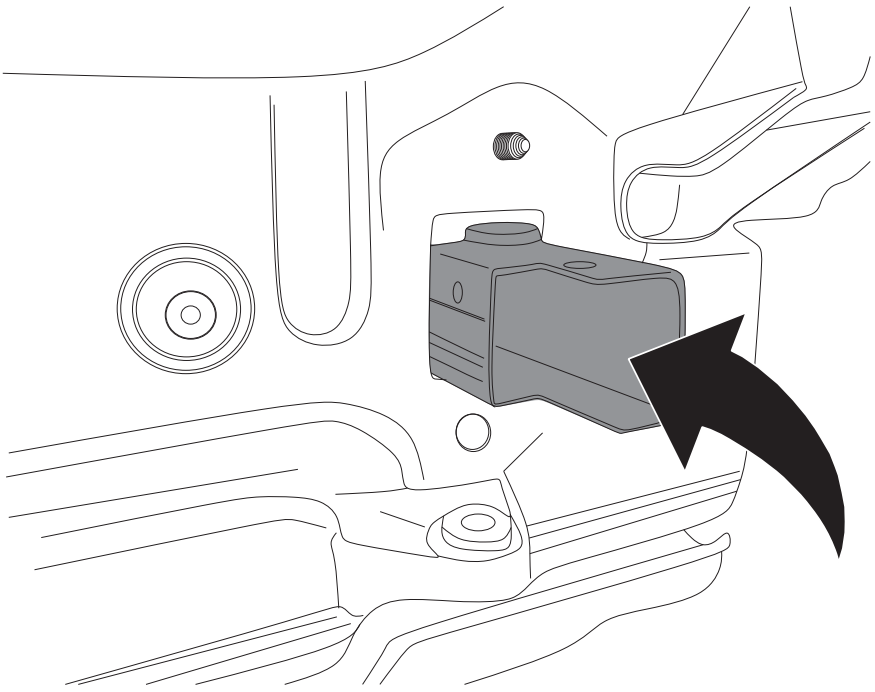

13

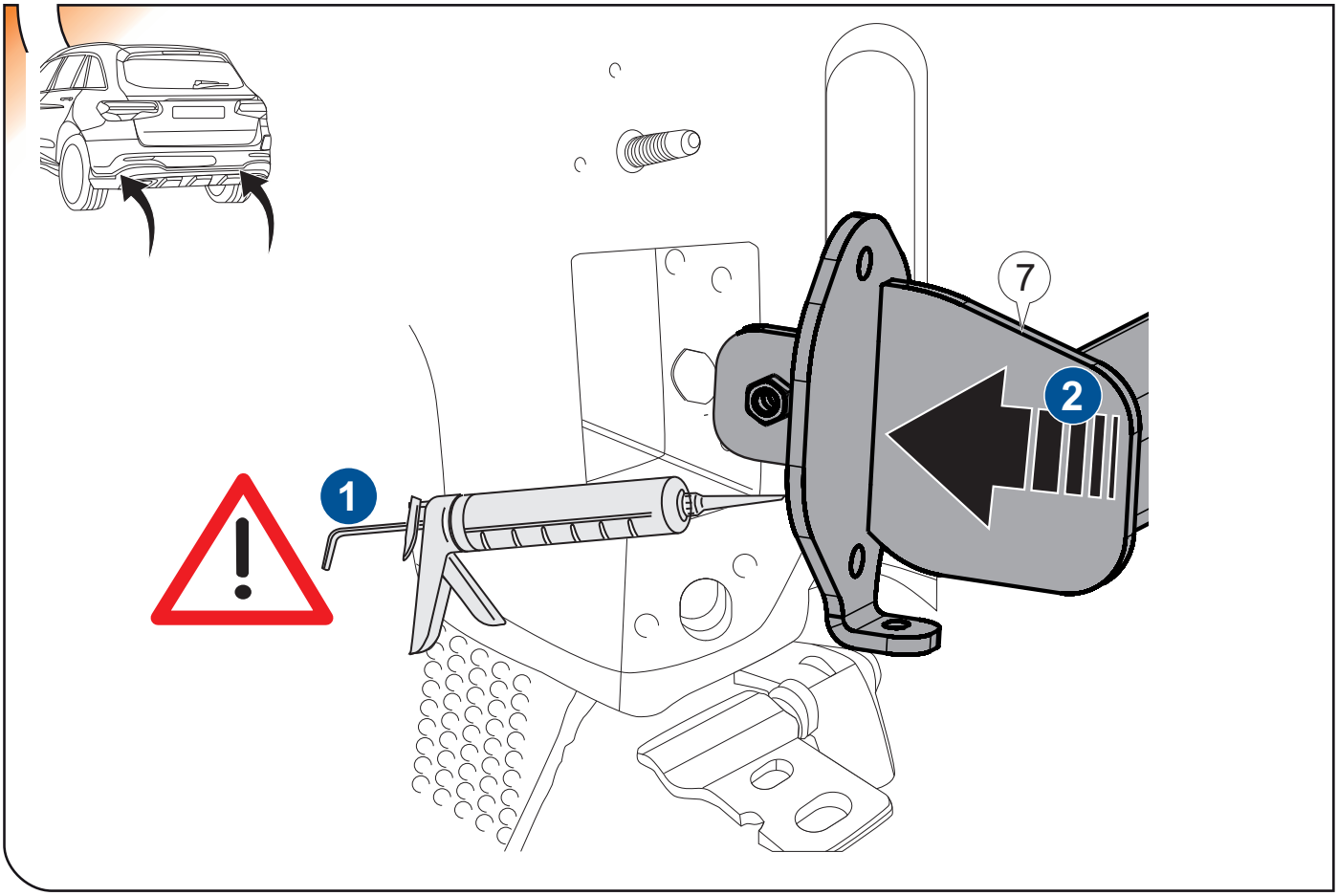

14

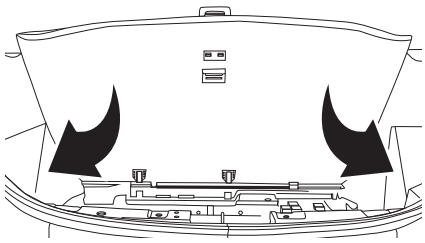

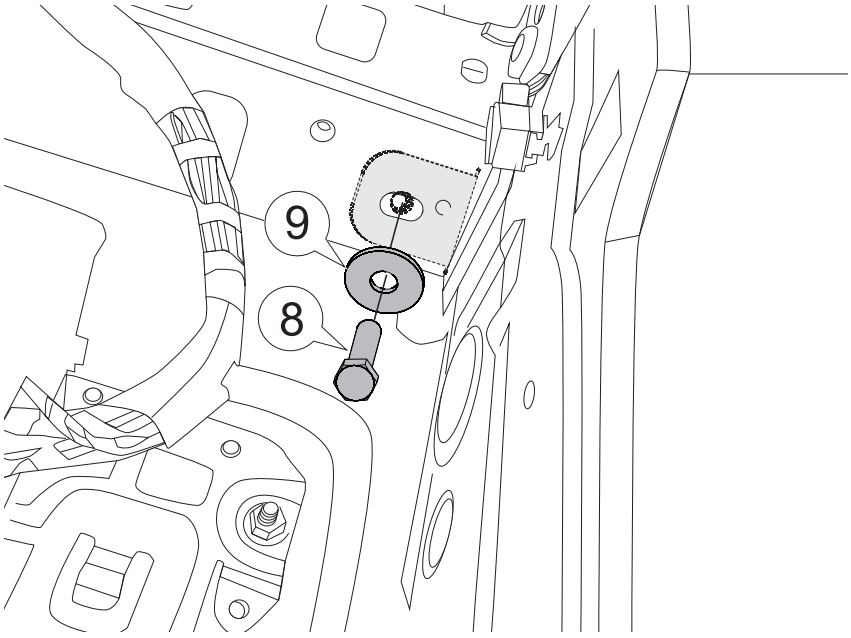

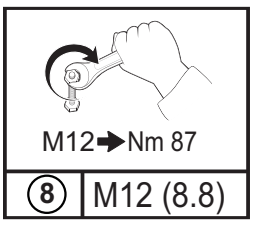

15

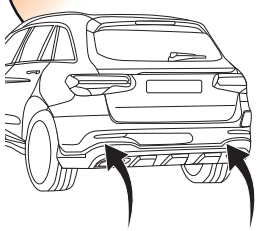

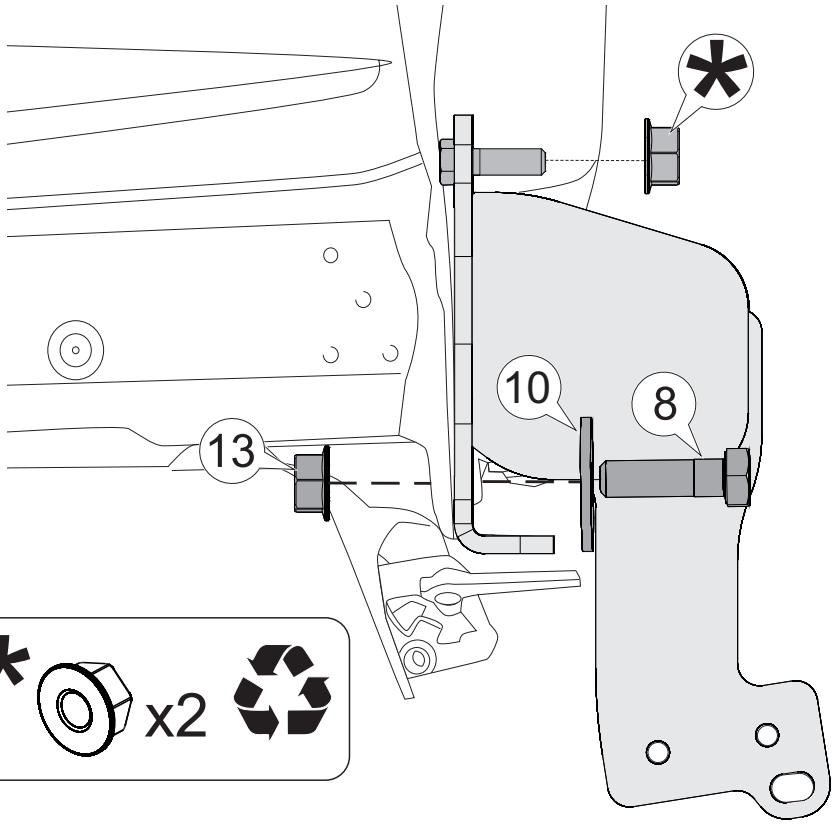

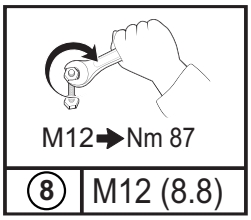

16



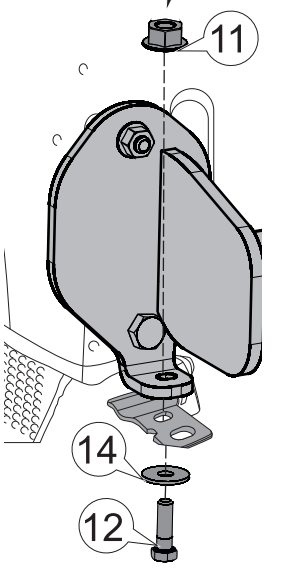

GLC / GLC Coupé

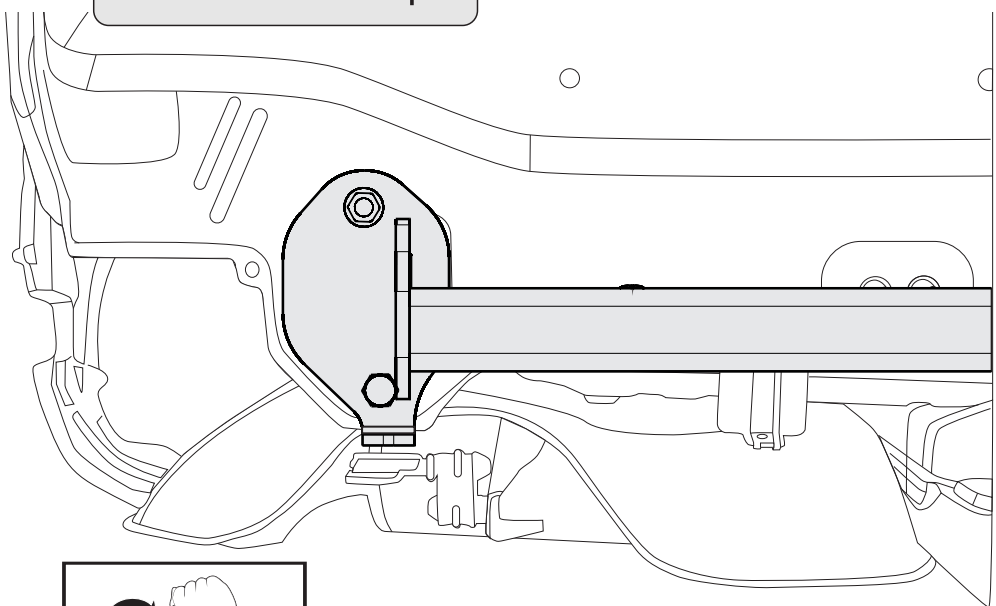

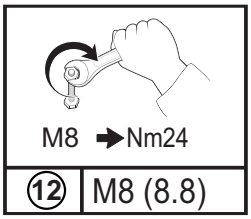

17

HANDS-FREE Access

GLC / GLC Coupé

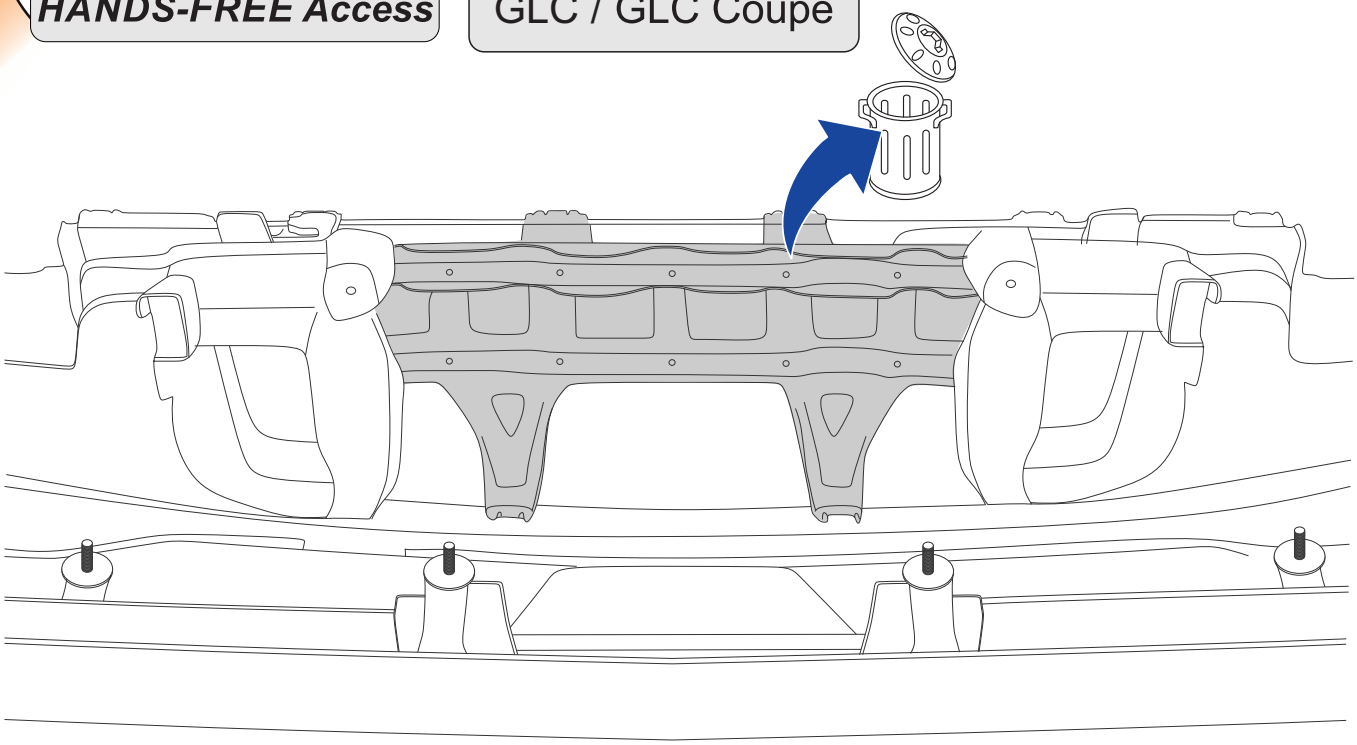

18

HANDS-FREE Access

GLC / GLC Coupé

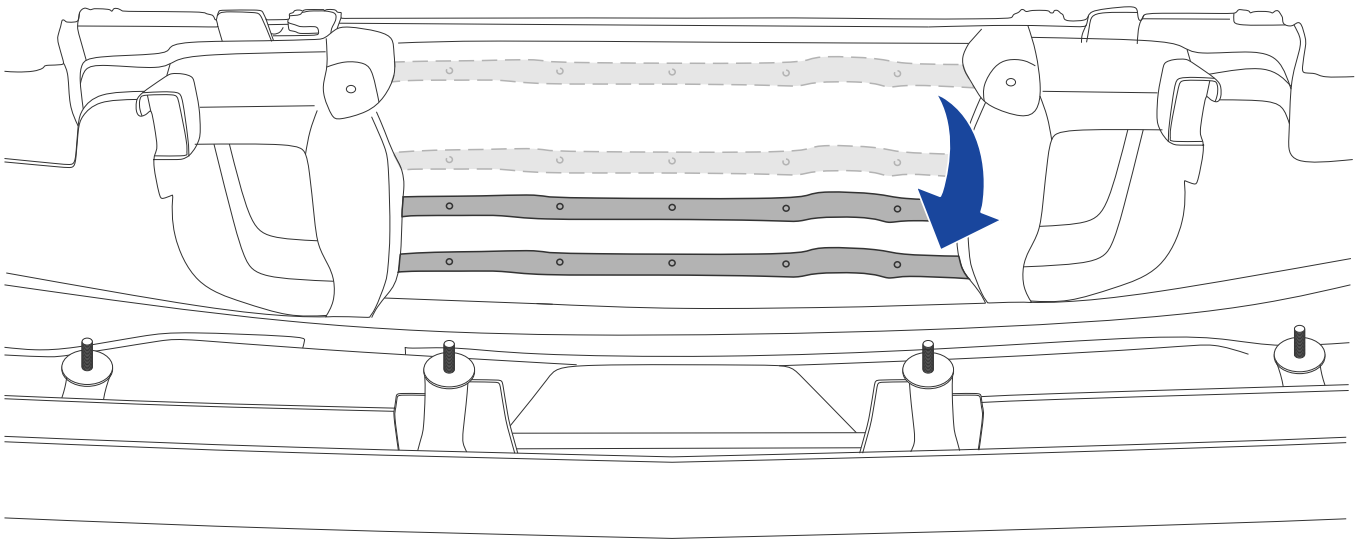

19

GLC

GLC Coupé

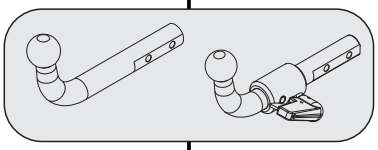

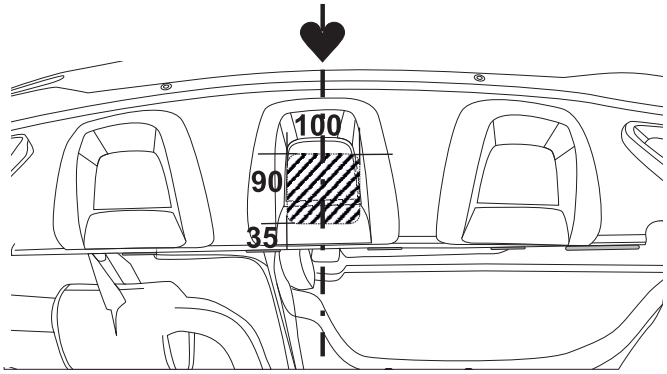

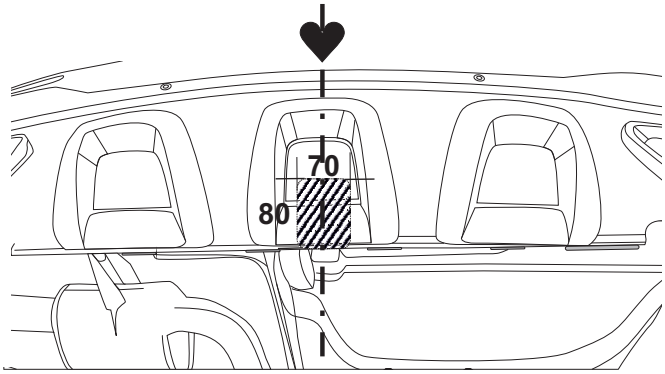

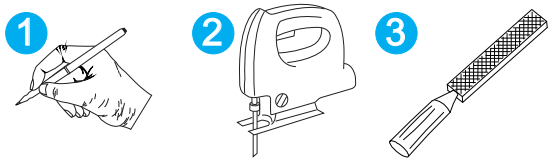

20

GLC / GLC Coupé

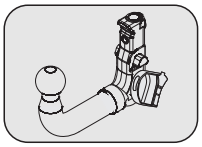

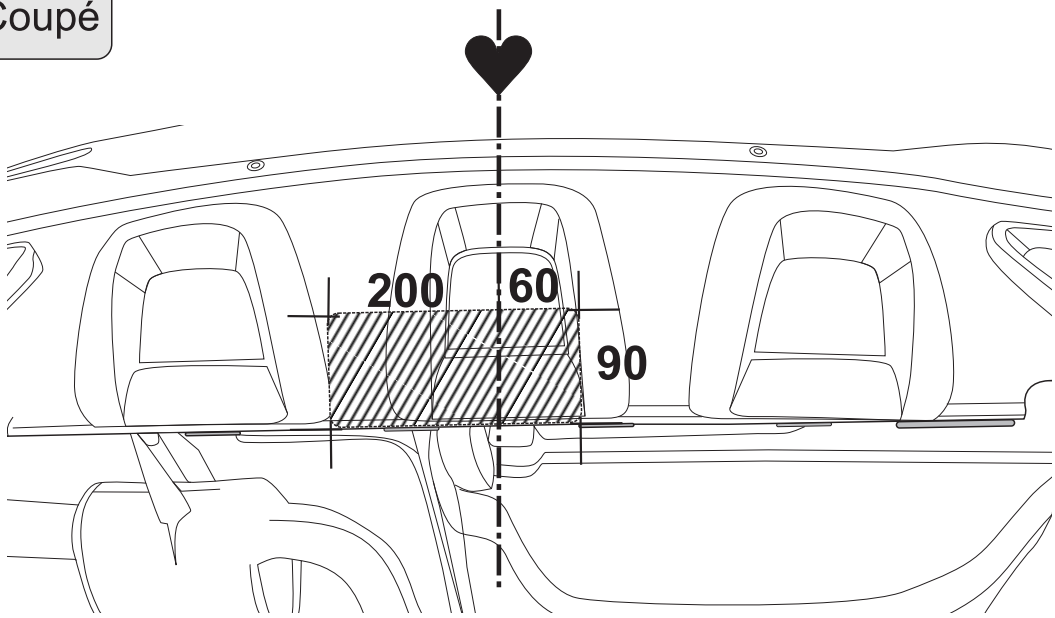

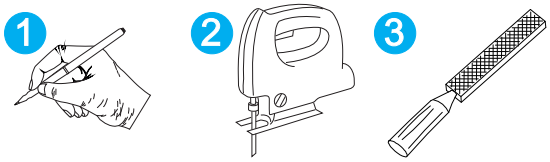

21

EQC

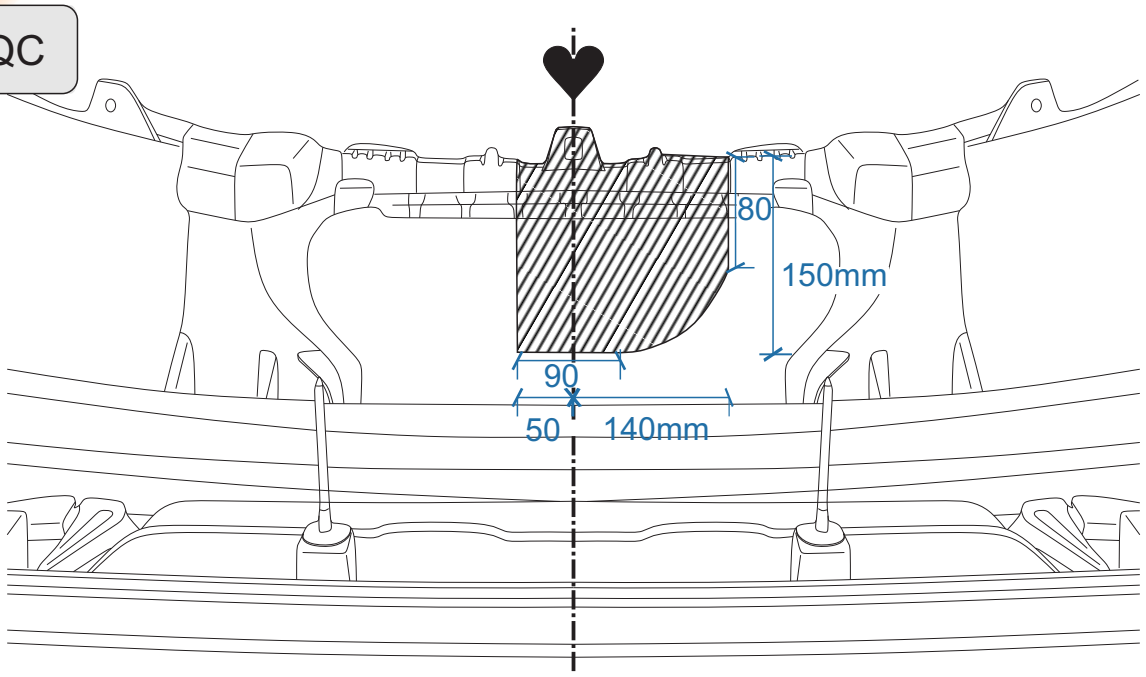

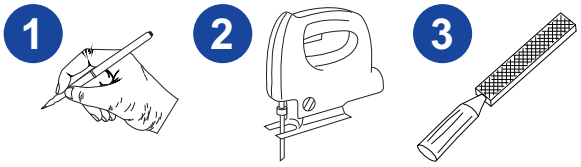

22

TowBox®

ANEXO III

CERTIFICADO DE TALLER

D. _____, expresamente autorizado por la empresa_____ domiciliada en _____, teléfono _____, dedicada a la actividad de _____ nº de Registro Industrial _____ y nº de registro especial (1)_____.

CERTIFICA

Que la mencionada empresa ha realizado la/s Reforma/s y asume la responsabilidad de la ejecución, sobre el vehículo marca....., tipo……..... variante..... denominación comercial ……..... matrícula ..... y nº de bastidor ....., de acuerdo con:

- La normativa vigente en materia de reformas de vehículos.
- Las normas del fabricante del vehículo aplicables a la/s reforma/s llevadas a cabo en dicho vehículo.
- El proyecto descriptivo de la/s reforma/s, adjunto al expediente.

OBSERVACIONES: (2)
Tipificada/s con el código de reforma/s…….....
Reforma consiste en:

COLOCACION DE ENGANCHE HOMOLOGADO EUROPEO MARCA:
_____

nº de identificación / marca de homologación:

Type :

Garantizo que se cumple lo previsto en el artículo 6 del Reglamento General de vehículos y, en su caso, en el artículo 9 del R.D. 1457/1986, de 10 de enero, por el que se regula la actividad industrial en talleres de vehículos automóviles, de equipos y sus componentes, modificado por 455/2010 de 16 de abril.

……, a……de……de …....
Firma y sello:

(1) En el caso de que la reforma sea efectuada por el fabricante se indicará N/A.

(2) Se debe especificar en este apartado OBSERVACIONES, la identificación de los equipos o sistemas modificados.

ES

1


ANEXO III
CERTIFICADO DE TALLER

2


informe de
conformidad

3


itv

IT

1

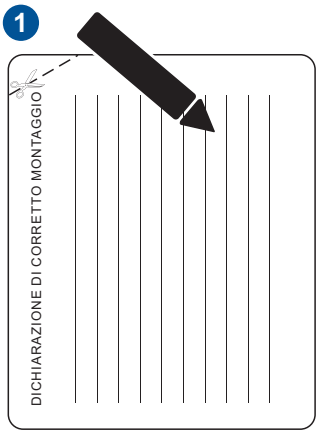
DICHIARAZIONE DI CORRETTO MONTAGGIO

2


itv

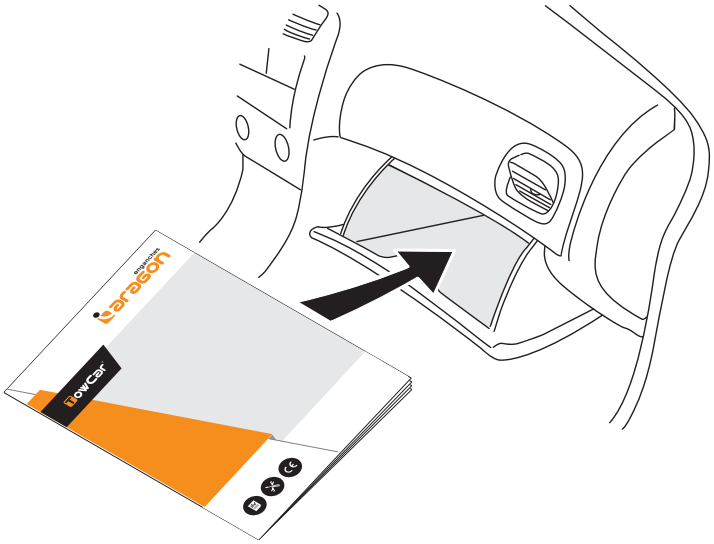

C4128A